Bobcat®

E50 | Escavadeira

One Tough Animal.

Motor

Modelo do motor	V2403 (Turbo)
Marca do motor	Kubota
Potência	48,8 hp
Combustível/Refrigeração	Diesel/Líquida
Tanque de combustível	79,9 l
Cilindros	4
Deslocamento	2.433 l
Turbo	Sim

Desempenho

Peso operacional	4.843 kg
Classe	4,8 t
Velocidade - alta	5 km/h
Velocidade - baixa	3,1 km/h
Força de escavação no braço	28.700 N
Força de escavação no braço - longo	26.100 N
Força de escavação na caçamba	42.000 N
Capacidade de levante	2.737 kg
Profundidade máxima de escavação com braço (padrão)	3.524 mm
Profundidade máxima de escavação com braço (longo)	3.600 mm
Altura máxima de despejo	3.877 mm
Alcance máximo no nível do solo	5.939 mm
Profundidade máxima (com parede vertical)	2.815 mm
Pressão no solo com braço longo e esteira de aço	0,29 bar
Pressão no solo com braço longo e esteira de borracha	0,28 bar
Pressão no solo com braço padrão e esteira de aço	0,28 bar
Pressão no solo com braço padrão e esteira de borracha	0,27 bar

Sistema de giro

Velocidade de giro da cabine	9 rpm
Giro da lança à esquerda	75º
Giro da lança à direita	50º
Tipo do giro traseiro	Mínimo

Sistema hidráulico

Bombas hidráulicas	1
Tipo de bomba	Pistões com sensor de carga
Capacidade da bomba	138,5 l/min
Fluxo auxiliar	75,7 l/min
Pressão	210 bar

Dimensões (mm)

Comprimento de transporte	5.555
Largura da esteira	400
Largura da lâmina	1.960
Bitola estendida das esteiras	Não disponível
Altura	2.532
Comprimento da esteira	1.998
Projeção da traseira	15

Itens de série

Trava de painel de controle
Esteiras de borracha
Sistema automático de desligamento motor/hidráulico
Auxiliar hidráulico com acopladores rápidos
Controle hidráulico auxiliar
Lâmina flutuante
Buzina
Luzes na cabine
Controles joystick
Porta-objetos com fechadura
Assento com suspensão
Cabine ROPS/FOPS
Cinto de segurança retrátil
Duas velocidades de deslocamento
Luzes operacionais

Acessórios Bobcat para modelo E50

1. Equipamento laser
2. Escarificador
3. Garra de 3 dentes
4. Garra rotativa
5. Hydra-tilt
6. Perfurador de solo
7. Pinça hidráulica
8. Placa compactadora
9. Power tilt
10. Roda compactadora
11. Rompedor hidráulico
12. Valetadeira

Itens opcionais

Cabine fechada	Opcional
Ar-condicionado/Aquecedor	Opcional
Rádio	Opcional
Sistema de parada de emergência	Padrão
Sistema de engate (Quick Tach)	Padrão
Lâmina com ângulo	Opcional

Garantia

Garantia de 12 meses sem limite de horas	Padrão

Esquema ilustrativo

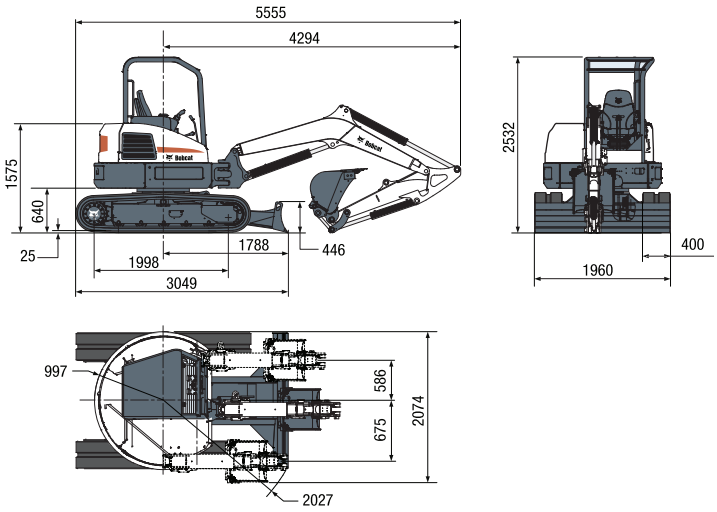

BOB Máquinas

Bobcat®

www.bobcat.com.br